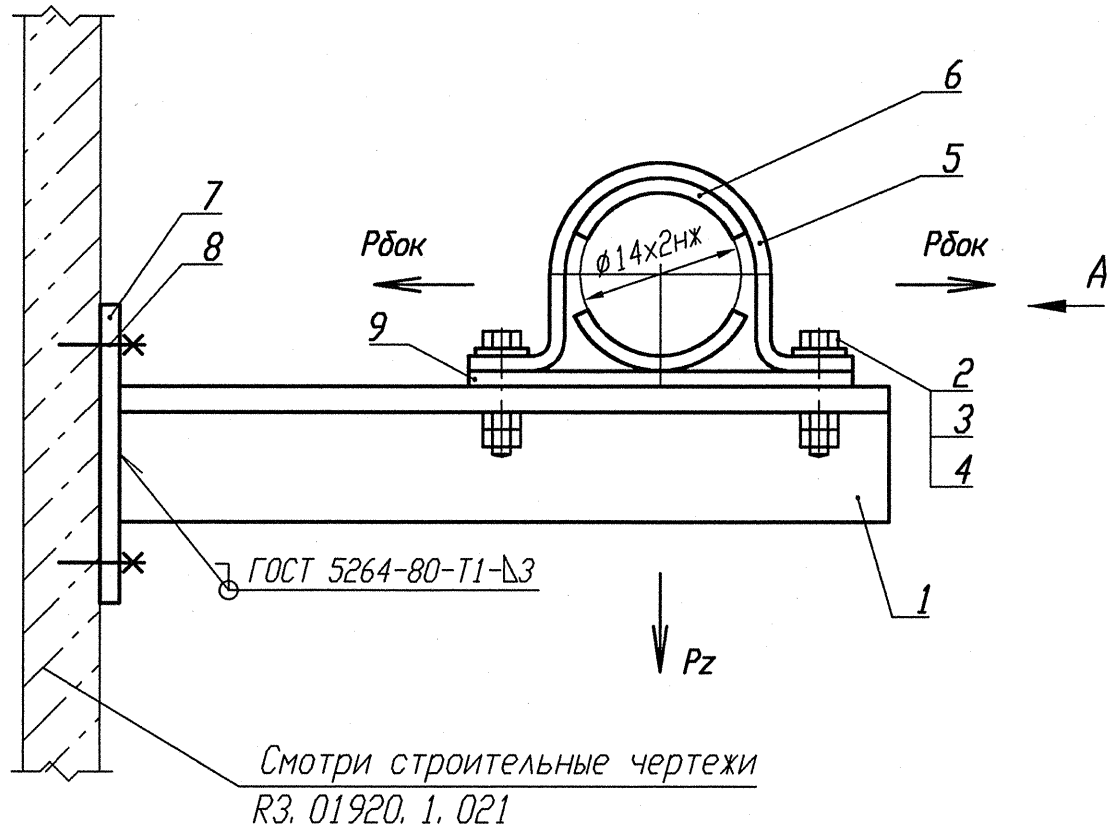


Деталь поз. 5 (Lp=100)

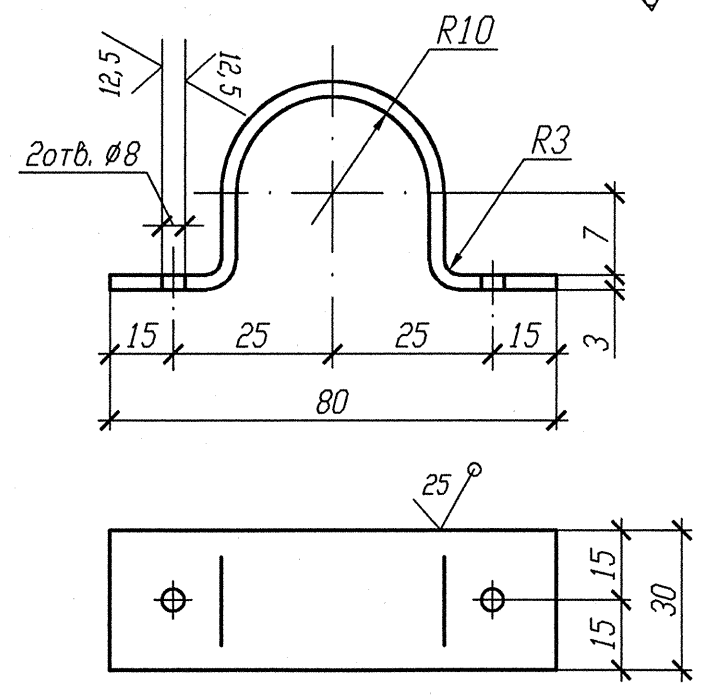


Деталь поз. 7

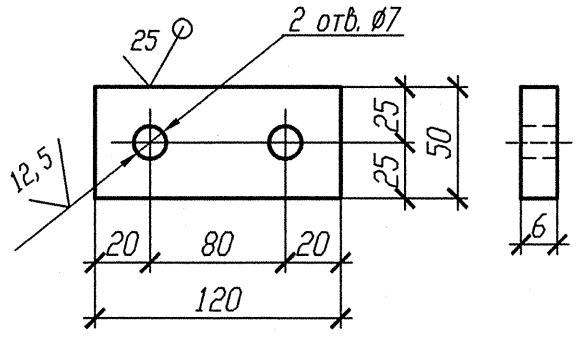


Деталь поз. 6

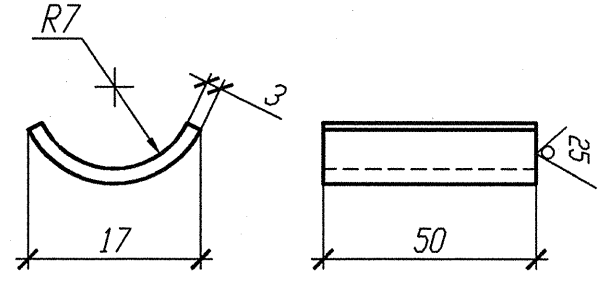


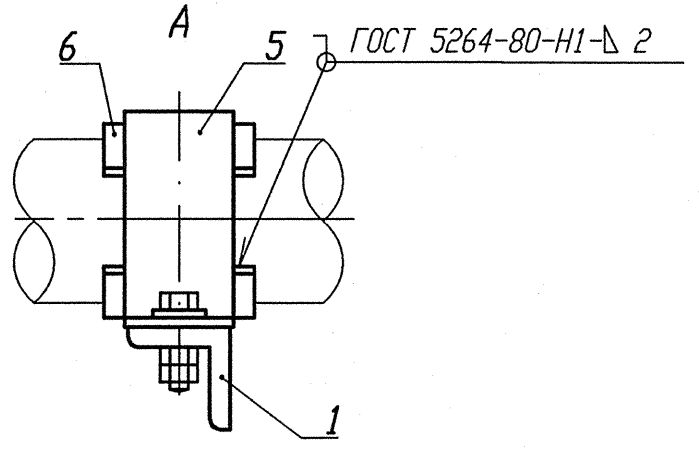


| Номер опоры | 3TV10Y246 | 3TV10Y366 | 3TV10Y369 | 3TV10Y384 |
|---|---|---|---|---|
| Нагрузка на опору Pz(кН) | 0, 069 | 0, 062 | 0, 033 | 0, 053 |
| Нагрузка на опору Рбок(кН) | 0, 018 | 0, 017 | 0, 021 | 0, 011 |
| Отметка опоры | +20, 365 | +20, 325 | +27, 755 | +20, 365 |

1 Привязку опоры смотри изометрический чертеж 3TV11Z39, 3TV11Z41.
2 Сварку производить по ГОСТ 5264-80.
3 Отметка трубопровода подлежит уточнению в соответствии с уклоном трубопровода.
4 Максимальная нагрузка на опору Р дана с учетом сейсмического воздействия.
5 Спецификация составлена на одну опору.
6 Изготовить четыре комплекта.

Спецификация деталей

| Поз. | Обозначение | Наименование | Кол. | Материал | Масса, кг ед. | Масса, кг общ. | Примечание |
|---|---|---|---|---|---|---|---|
| 1 | ГОСТ 8509-93 | Уголок В 35х35х4 l=570 | 1 | Ст 3 пс 2-св ГОСТ 535-2005 | 1, 197 | 1, 197 | |
| 2 | ГОСТ 7798-70 | Болт М6-6gх30. 56. 35 | 2 | 35 ГОСТ 1050-88 | 0, 009 | 0, 018 | |
| 3 | ГОСТ 11371-78 | Шайба А. 6х2. 02. Ст3пс | 2 | ОК360В-2-IV-Ст3пс ГОСТ 16523-97 | 0, 0014 | 0, 0028 | |
| 4 | ГОСТ 5915-70 | Гайка М6-6Н. 8. 35 | 4 | 35 ГОСТ 1050-88 | 0, 0026 | 0, 0104 | |
| 5 | БК-1998784 | Полухомут Б-ПН-3х100х30 | 1 | ОК360В-4-IV-Ст3сп-св ГОСТ 16523-97 | 0, 08 | 0, 08 | |
| 6 | БК-1998785 | Прокладка Б-ПН-3х22х50 | 2 | 12Х18Н10Т-М4г ГОСТ 5582-75 | 0, 03 | 0, 06 | |
| 7 | ГОСТ 19903-74 | Лист Б-ПН 6х120х50 | 1 | Ст 3 сп 5-св ГОСТ 14637-89 | 0, 2826 | 0, 2826 | |
| 8 | ГОСТ 28778-90 | Болт БСР 6х65 У3 | 2 | Сборный | 0, 0319 | 0, 0638 | |
| | ГОСТ 2246-70 | Проволока | | СВ-04Х19Н11М3 | | - | |
| | ГОСТ 9467-75 | Электроды | | УОНИИ 13/45 | | - | |
| | | | | Итого: | | 1, 715 | |

АРХИВНЫЙ ЭКЗЕМПЛЯР

Инв. N подл. R3. 03732. 1. 0. 13
Лист 166

| Изм. | Кол. уч. | Лист | Ндок. | Подпись | Дата |
|---|---|---|---|---|---|
| Инж. 2к. | | Случевская | | | 12.02 |
| Пров. инж. 1к. | | Швабинский | | | 12.02 |
| Пров. вед. инж. | | Махотина | | | 12.02 |
| Н. контр. | | Краснояров | | | 13.02. |

R3. TV10. 3095. 013. 03. 00. 084

Ростовская АЭС Блок 3

Реакторное отделение
Герметичная часть
Трубопроводы отбора проб
Рр больше 2. 2 МПа

| Стадия | Лист | Листов |
|---|---|---|
| Р | 1 | 1 |

Опора скользящая направляющая
3TV10Y246, 3TV10Y366,
3TV10Y369, 3TV10Y384

ОАО "НИАЭП" 2013

Инв. N подл. R3. 03732. 1. 0. 13 | Подп. и дата 12.03.13 | Взам. инв. N